Battery Replacement
Batteries included are for demonstration purposes only. For longer life use only alkaline batteries. Toy requires 3 replaceable AA (LR6) alkaline batteries. Replace batteries when lights become dim. To replace batteries, use a Phillips head screwdriver (not included) to open battery door. Remove and set aside. Insert 3 AA (LR6) alkaline batteries as shown. Use either AA (LR6) alkaline batteries or equivalent. Replace battery cover and screw closed. ATTENTION: Non-alkaline batteries may not power this toy. Replace with alkaline batteries for longest life and best performance.

Remplacement des piles
Les piles incluses sont uniquement pour la démonstration du jouet. Utiliser uniquement des piles alcalines pour une durée plus longue. Le jouet fonctionne avec 3 piles alcalines remplaçables AA (LR6). Remplacer les piles lorsque les lumières faiblissent. Pour remplacer les piles, dévisser le couvercle du compartiment des piles avec un tournevis cruciforme (non fourni). Retirer le couvercle et le mettre de côté. Insérer 3 piles alcalines AA (LR6), comme illustré. Utiliser des piles alcalines AA (LR6) ou équivalent. Replacer le couvercle du compartiment des piles et le revisser. ATTENTION : le jouet pourrait ne pas fonctionner avec des piles non alcalines. Remplacer par des piles alcalines pour une durée de vie plus longue et des performances optimales.

Ersetzen der Batterien
Die enthaltenen Batterien dienen ausschließlich Vorführzwecken im Geschäft. Ihre Lebensdauer kann daher beeinträchtigt sein. Für optimale Leistung und längere Lebensdauer nur Alkali-Batterien verwenden. Für das Produkt sind 3 ersetzbare Alkali-Batterien AA (LR6) erforderlich. Die Batterien ersetzen, wenn die Lichter schwächer werden. Die Batteriefachabdeckung zum Ersetzen der Batterien mit einem Kreuzschlitzschraubenzieher (nicht enthalten) aufschrauben. Die Abdeckung abnehmen und beiseite legen. 3 ersetzbare Alkali (LR6) wie dargestellt einlegen. Alkali (LR6) oder Batterien eines entsprechenden Typs verwenden. Die Abdeckung wieder einsetzen, und die Schraube festziehen. ACHTUNG: Andere als Alkali-Batterien könnten sich für dieses Produkt als zu schwach erweisen. Für optimale Leistung und längere Lebensdauer nur mit Alkali-Batterien ersetzen.

Sostituzione delle pile
Le pile fornite con il giocattolo servono solo per la dimostrazione. Usa solo pile alkaline per una maggiore durata. Il giocattolo richiede 3 pile alkaline formato stilo AA (LR6) usa e getta. Sostituisci le pile quando le luci si affievoliscono. Per sostituire le pile, apri lo sportello dell'apposito scomparto con un cacciavite a stella (non incluso). Rimuovilo e mettilo da parte. Inserisci 3 pile alkaline formato stilo AA (LR6) usa e getta. Usa pile alkaline formato stilo AA (LR6) o equivalenti. Rimetti lo sportello e stringi la vite. ATTENZIONE: Le pile non alkaline potrebbero non attivare il giocattolo. Sostituiscile con pile alkaline per una maggiore durata e un funzionamento ottimale.

Het vervangen van de batterijen
De bijgeleverde batterijen zijn alleen bedoeld om te laten zien hoe het speelgoed werkt. Gebruik uitsluitend alkalinebatterijen; deze gaan langer mee. Speelgoed werkt op 3 vervangbare AA (LR6) alkalinebatterijen. Vervang de batterijen als de lichtjes zwakker worden. Vervangen van de batterijen: Schroef het batterijklepje los met een kruiskopschroevendraaier (niet inbegrepen). Verwijder het klepje en leg 't even apart. Plaats 3 AA (LR6) alkaline-batterijen zoals afgebeeld.
Gebruik AA (LR6) alkaline-batterijen of soortgelijke batterijen. Zet het batterijklepje weer op z'n plaats en schroef dicht. LET OP: Dit speelgoed werkt mogelijk niet met andere batterijen. Gebruik alkalinebatterijen voor de langste levensduur en beste prestaties.

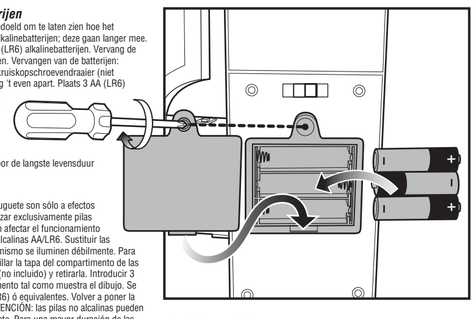

Sustitución de las pilas
ATENCIÓN: las pilas que incorpora el juguete son sólo a efectos de demostración. Recomendamos utilizar exclusivamente pilas alcalinas. Las pilas no alcalinas pueden afectar el funcionamiento de este juguete. Funciona con 3 pilas alcalinas AA/LR6. Sustituir las pilas del juguete cuando las luces del mismo se iluminen débilmente. Para cambiar las pilas del juguete, desatornillar la tapa del compartimento de las pilas con un destornillador de estrella (no incluido) y retirarla. Introducir 3 pilas alcalinas AA/LR6 en el compartimento tal como muestra el dibujo. Se recomienda usar pilas alcalinas AA (LR6) ó equivalentes. Volver a poner la tapa del compartimento y atornillar. ATENCIÓN: las pilas no alcalinas pueden afectar al funcionamiento de este juguete. Para una mayor duración de las pilas y un mejor funcionamiento del juguete, recomendamos utilizar exclusivamente pilas alcalinas.

SUBSTITUIÇÃO DAS PILHAS
As pilhas incluídas destinam-se apenas a efeitos de demonstração. Para um funcionamento mais duradouro, usar apenas pilhas alcalinas. O brinquedo funciona com 3 pilhas AA substituíveis (LR6) alcalinas. Substituir as pilhas se as luzes enfraquecerem. Para substituir as pilhas, usar uma chave de fendas Phillips (não incluída) para abrir a tampa do compartimento. Retirar a tampa do compartimento de pilhas. Instalar 3 pilhas AA (LR6) alcalinas, como mostrado. Usar pilhas AA (LR6) alcalinas ou equivalentes. Voltar a colocar a tampa no compartimento e aparafusá-la. ATENÇÃO: o brinquedo pode não funcionar com pilhas que não sejam alcalinas. Para um melhor e mais duradouro funcionamento, substituir as pilhas gastas por pilhas alcalinas.

Batteribyte
Batterierna som medföljer är endast för demonstration. Alkaliska batterier håller längre. Leksaken kräver 3 uttytbara alkaliska AA-batterier (LR6). Byt batterierna när ljuset blir svagare. Vid byte av batterier, använd en stjärnskruvmejsel (ingår inte) för att öppna batterifacket. Lossa locket och lägg det åt sidan. Sätt i 3 alkaliska (LR6) sbatterier som bilden visar. Använd antingen alkaliska AA-sbatterier (LR6) eller motsvarande. Sätt tillbaka locket till batterifacket och skruva fast det. OBSERVERA: Det är möjligt att icke-alkaliska batterier inte räcker för leksaken. Använd alltid alkalitska batterier, det ger bäst resultat och längst livstid.

Paristojen vaihto
Pakkauksessa olevat paristot on tarkoitettu vain kokeilua varten. Suosittelemme pitkäkestoisia alkaliparistoja. Leluun tarvitaan 3 AA(LR6)-alkaliparistoa. Kun valot himmenevät, vaihda paristot. Avaa paristokotelon kansi ristipäämeisseliillä (ei mukana pakkauksessa). Irrota kansi ja pane se syrjään. Aseta 3 AA(LR6)-alkalinappiparistoja kuvan mukaisesti. Käytä AA(LR6)-alkalinappiparistoja tai vastaavia. Pane kansi takaisin paikalleen, ja ruuvaa se kiinni. HUOM.: Lelu ei välttämättä toimi muilla kuin alkaliparistoilla. Lelu toimii parhaiten, kun käytät pitkäkestoisia alkaliparistoja.

Αντικατάσταση Μπαταριών
Οι μπαταρίες που περιλαμβάνονται είναι μόνο για τη δοκιμή του προϊόντος. Χρησιμοποιείτε μόνο αλκαλικές μπαταρίες για μεγαλύτερη διάρκεια λειτουργίας. Το παιχνίδι απαιτεί 3 αλκαλικές μπαταρίες AA (LR6). Αντικαταστήστε τις μπαταρίες όταν τα φώτα αρχίσουν να εξασθενούν. Για την αντικατάσταση των μπαταριών, ξεβιδώστε το πορτάκι της θήκης μπαταριών με ένα σταυροκατσάβιδο (δεν περιλαμβάνεται). Αφαιρέστε το πορτάκι. Τοποθετήστε 3 κανούριες αλκαλικές μπαταρίες /LR6, όπως απεικονίζεται. Χρησιμοποιήστε αλκαλικές μπαταρίες τύπου /LR6 ή αντίστοιχου τύπου. Τοποθετήστε ξανά το πορτάκι της θήκης των μπαταριών και βιδώστε. ΠΡΟΣΟΧΗ: Το παιχνίδι μπορεί να μη λειτουργεί με μπαταρίες που δεν είναι αλκαλικές. Αντικαταστήστε με αλκαλικές μπαταρίες για μεγαλύτερη διάρκεια ζωής και καλύτερη απόδοση.

⚠ WARNING:
CHOKING HAZARD – Small parts. Not for children under 3 years.

ADVERTENCIA:
PELIGRO DE ASFIXIA. Juguete no recomendado para menores de 3 años. Contiene piezas pequeñas que podrían provocar asfixia en caso de ser ingeridas por el niño/a.

ATTENTION:
DANGER D'ÉTOUFFEMENT – Petits éléments. Ne convient pas aux enfants de moins de 36 mois.

WARNING: Not suitable for children under 36 months – Small parts
ATTENTION : Ne convient pas aux enfants de moins de 36 mois - Petits éléments.
ACHTUNG: Für Kinder unter 3 Jahren nicht geeignet - Kleinteile.
ATTENZIONE: Non adatto ai bambini di età inferiore a 36 mesi - Contiene pezzi di piccole dimensioni che possono essere aspirati o ingeriti.
WAARSCHUWING: Niet geschikt voor kinderen jonger dan 3 jaar – Kleine onderdelen
ADVERTENCIA: Peligro de atragantamiento. Juguete no recomendado para menores de 3 años, porque contiene piezas pequeñas que podrían provocar asfixia en caso de ser ingeridas o inhaladas por el/la niño/a.
ATENÇÃO: Não recomendável para crianças com menos de 36 meses. Contém peças pequenas capazes de criar risco de asfixia.
VARNING: Ej lämplig för barn under 36 månader - Smådelar
VAROITUS: Ei sovellu alle 3-vuotiaille lapsille – pieniä osia.
ΠΡΟΣΟΧΗ: Ακατάλληλο για παιδιά κάτω των 3 ετών - Περιλαμβάνονται μικρά κομμάτια

MATTEL® X6725-0520

Need Assistance? In the US and Canada, **service.mattel.com** or 1-800-524-8697.
Besoin d'aide? Au Canada et aux Etats-Unis, visitez le site **service.mattel.com** ou composez le 1 800 524-8697.
¿Necesita ayuda? En los EE.UU. y Canadá, **service.mattel.com** o bien 1-800-524-8697.
En México: 59-05-51-00 Ext. 5206 ó 01 800 463 59 89.
Mattel do Brasil Ltda: Atendimento ao Consumidor (SAC): 0800-550780 - sac@mattel.com.
? SERVICE.MATTEL.COM

Mattel Canada Inc., Mississauga, Ontario L5R 3W2. You may call us free at/ Composez sans frais le 1-800-524-8697. Mattel Europa B.V., Gondel 1, 1186MJ Amstelveen, Nederland. Mattel U.K. Ltd., Vanwall Business Park, Maidenhead SL6 4UB. Helpline 01628 500303. Mattel France, Parc de la Cerisaie, 1/3/5 allée des Fleurs, 94263 Fresnes Cedex. N° Cristal 0969 36 99 99 (Numéro non surtaxé) ou www.allomattel.com. Mattel Belgium, Trade Mart, Atomiumsquare, Bogota 202 – B 275, 1020 Brussels. Gratis nummer België: 0800 – 16 936 - Gratis nummer Luxemburg: 800 - 22 784 -Gratis nummer Nederland: 0800 - 262 88 35. Deutschland : Mattel GmbH, An der Trift 75 D-63303 Dreieich. Schweiz: Mattel AG, Monbijoustrasse 68, CH-3000 Bern 23. Österreich: Mattel Ges.m.b.H., Campus 21, Liebermannstraße A01 404, A- 2345 Brunn/Gebirge. Mattel Italy Srl, Via Bracco, 6-MAC 6, 20159 Milano, Italy. Servizio assistenza clienti: Customersrv.italia@mattel.com - Numero verde 800 11 37 11. Mattel España, S.A., Aribau 200. 08036 Barcelona. cservice.spain@mattel.com Tel: 933067939 http://www.service.mattel.com/es. Mattel Portugal Lda., Av. da República, nº 90/96, 2º andar Fracção 2, 1600-206 Lisboa. Tel. Número Verde: 800 10 10 71 -consumidor@mattel.com. Mattel AEBE, Ελληνικού 2, 16777 Ελληνικό, Ελλάδα. Mattel Oyuncakçılık Tic. Ltd. Şti., Eski Üsküdar Yolu Erkut Sok. No:2 Üner Plaza Kat:10 34752 İçerenköy İstanbul. Mattel Australia Pty., Ltd., Richmond, Victoria. 3121.Consumer Advisory Service - 1300 135 312. Mattel East Asia Ltd., Room 1106, South Tower, World Finance Centre, Harbour City, Tsimshatsui, HK, China. Diimport & Diedarkan Oleh: Mattel SEA Ptd Ltd.(993532-P) Lot 13.5, 13th Floor, Menara Lien Hoe, Persiaran Tropicana Golf Country Resort, 47410 PJ. Tel:03-78803817, Fax:03-78803867. Mattel, Inc., 636 Girard Avenue, East Aurora, NY 14052, U.S.A. Consumer Relations 1-800-524-8697. Importado y distribuido por Mattel de México, S.A. de C.V., Miguel de Cervantes Saavedra No. 193, Pisos 10 y 11, Col. Granada, Delegación Miguel Hidalgo, C.P. 11520, México, D.F. R.F.C. MME-920701-NB3. Tels.: 59-05-51-00 Ext. 5206 ó 01-800-463-59-89. Mattel Chile, S.A., Avenida Américo Vespucio 501-B, Quilicura, Santiago. Mattel de Venezuela, C.A., RIF J301596439, Ave. Mara, C.C. Macaracuay Plaza, Torre B, Piso 8, Colinas de la California, Caracas 1071. Mattel Argentina, S.A., Curupaytí 1186, (1607) - Villa Adelina, Buenos Aires. Mattel Colombia, S.A., calle 123#7-07 P.5, Bogotá. Mattel Perú, S.A., Av. República de Panamá N° 3531, Oficina 1003, San Isidro, Lima, Perú. RUC: 20425853865. Reg. Importador: 01720-10-JUE-DIGESA. Importado por : Mattel do Brasil Ltda.- CNPJ : 54.558.002/0008-04 - Av. Tenente Marques, 1246 - Sala 02 - 2º. Andar - 07770-000 - Polvilho - Cajamar - SP - Brasil Serviço de Atendimento ao Consumidor (SAC): 0800-550780 - sac@mattel.com.

Barbie®

INSTRUCTIONS • MODE D'EMPLOI • ANLEITUNG • ISTRUZIONI GEBRUIKSAANWIJZING • INSTRUCCIONES • INSTRUÇÕES ANVISNINGAR • KÄYTTÖOHJE • ΟΔΗΓΙΕΣ

3+

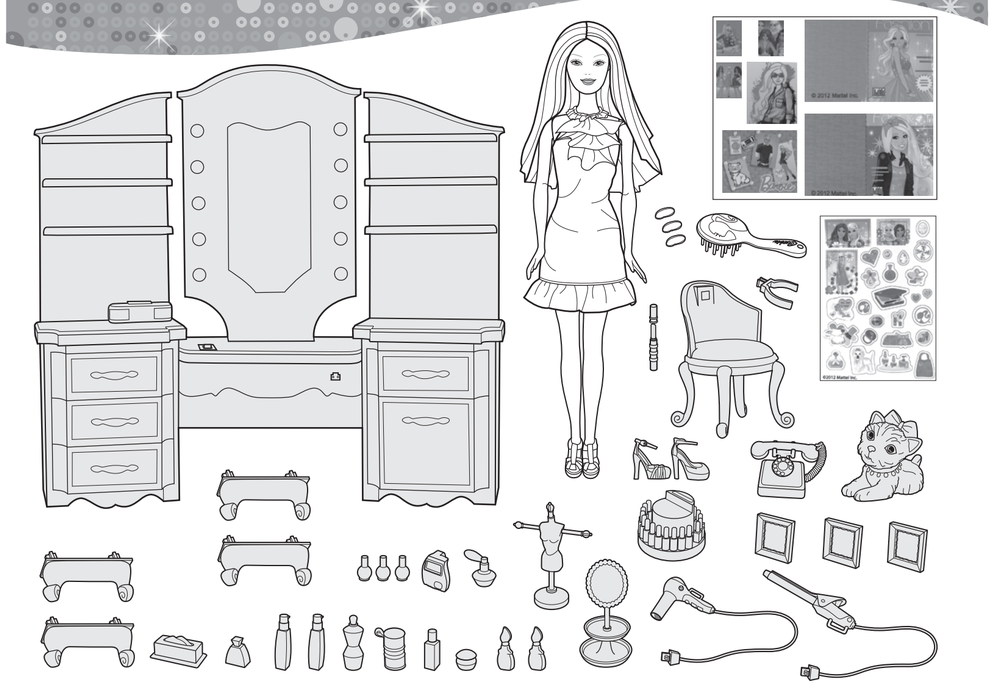

- Includes 3 AA(LR6) batteries. Dispose of batteries safely.
- Contient 3 piles AA(LR6). Jeter les piles usées dans un conteneur réservé à cet usage.
- Inclusief 3 AA (LR6) batterijen. Batterijen inleveren als KCA.
- Funciona con 3 pilas AA(LR6), incluidas. Desechar las pilas gastadas en un contenedor de reciclaje de pilas.
- Pakkauksessa on mukana 3 AA(LR6)-paristoa. Hävitä paristot asianmukaisesti.
- Περιλαμβάνονται 3 μπαταρίες AA(LR6). Παρακαλούμε πετάτε τις παλιές μπαταρίες στους ειδικούς κάδους ανακύκλωσης.
- 3 Batterien AA (LR6) enthalten. Batterien sicher und vorschriftsgemäß entsorgen.
- Include 3 pile formato stilo AA (LR6). Eliminare le pile con la dovuta cautela.
- Incluí 3 pilhas AA (LR6). Colocar as pilhas gastas em local apropriado.
- 3 AA(LR6)-batterier medföljer. Avfallshantera batterierna på ett miljövänligt sätt.

- Contents: Please remove everything from the package and compare to the contents shown here. If any items are missing, please contact your local Mattel office. Keep these instructions for future reference as they contain important information.
- Contenu : Retirer tous les éléments de l'emballage et les comparer au contenu illustré ci-contre. Si un élément manque, merci de contacter le Service consommateurs de Mattel. Conserver ce mode d'emploi pour s'y référer en cas de besoin car il contient des informations importantes.
- Inhalt: Bitte alle Teile aus der Verpackung entnehmen und mit der Abbildung vergleichen. Sollten Teile fehlen, wenden Sie sich bitte an die für Sie zuständige Mattel-Filiale zwecks Ersatz. Diese Anleitung bitte für mögliche Rückfragen aufbewahren. Sie enthält wichtige Informationen.
- Contenuto: Togliere tutti i componenti dalla scatola e confrontarli con la lista inclusa. Contattare gli uffici Mattel locali se dovessero mancare dei componenti.Conservare queste istruzioni per riferimento futuro. Contengono importanti informazioni.
- Inhoud: Haal alle onderdelen uit de verpakking en controleer ze aan de hand van de hier afgebeelde inhoud. Als er onderdelen ontbreken, kunt u contact opnemen met de plaatselijke Mattel-vestiging. Bewaar deze gebruiksaanwijzing; kan later nog van pas komen.
- Contenido: Recomendamos sacar todo el contenido de la caja e identificarlo con ayuda de las ilustraciones. Para producto adquirido en España póngase en contacto con el departamento de atención al consumidor de MATTEL ESPAÑA, S.A.: Aribau 200. 08036 Barcelona; Tel: 933067939; cservice.spain@mattel.com; www.service.mattel.com/es. Guardar estas instrucciones para futura referencia, ya que contienen información de importancia acerca de este juguete.
- Conteúdo: Retirar o conteúdo da embalagem e compará-lo com a ilustração. Se faltar alguma peça, entre em contacto com a Mattel. Guardar estas instruções para referência futura pois contêm informação importante.
- Innehåll: Packa upp allt ur förpackningen och jämför med förteckningen nedan. Om någonting saknas kontaktar du din lokala Mattel-representant. Spara de här anvisningarna, de innehåller viktig information.
- Sisältö: Tarkista, että pakkaus sisältää kaikki kuvassa näkyvät osat. Jos jotain puuttuu, ota yhteys siihen liikkeeseen, josta tuotteen ostit. Säilytä käyttöohje vastaisen varalle, sillä siinä on tärkeää tietoa.
- Περιεχόμενα: Βγάλτε όλα τα αντικείμενα από τη συσκευασία και συγκρίνετέ τα με τα περιεχόμενα που απεικονίζονται εδώ. Εάν κάποιο από τα κομμάτια λείπει, παρακαλούμε επικοινωνήστε με την εταιρία Mattel. Κρατήστε αυτές τις οδηγίες για μελλοντική χρήση, καθώς περιέχουν σημαντικές πληροφορίες.

©2012 Mattel. All Rights Reserved. Tous droits réservés.

INSTRUCTION SHEET SPECIFICATIONS

Toy:	BFF Vanity and Doll
Toy No.:	X6725
Part No.:	0520
Trim Size:	420mm x 297mm
Folded Size:	210mm x 297mm
Type of Fold:	2 panel
# colors:	One
Colors:	Black
Paper Stock:	White Offset
Paper Weight:	70 lb.
EDM No.:	

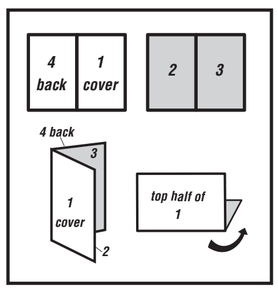

Assembly • Assemblage Zusammenbau • Montaggio In elkaar zetten • Montaje. Montagem • Montering Kokoaminen • Συναρμολόγηση

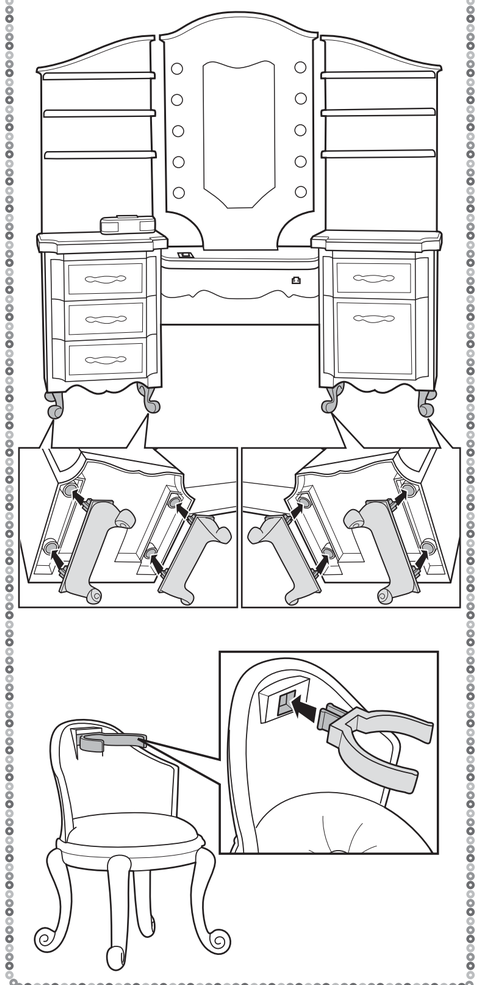

Turn on power. • Mettre en marche. • Das Produkt einschalten. Accendere. • Zet aan. • Activar el juguete. • Ligar o interruptor. Slå på strömmen. • Kytke virta. • Ενεργοποιήστε.

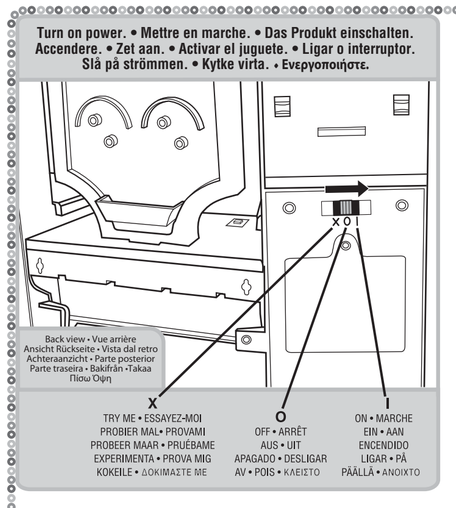

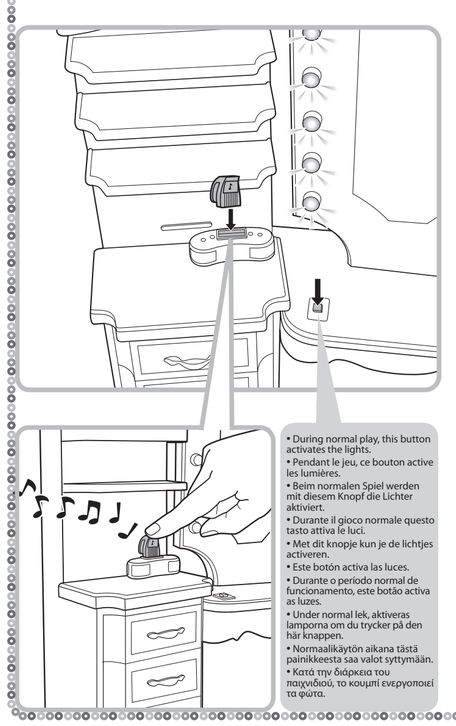
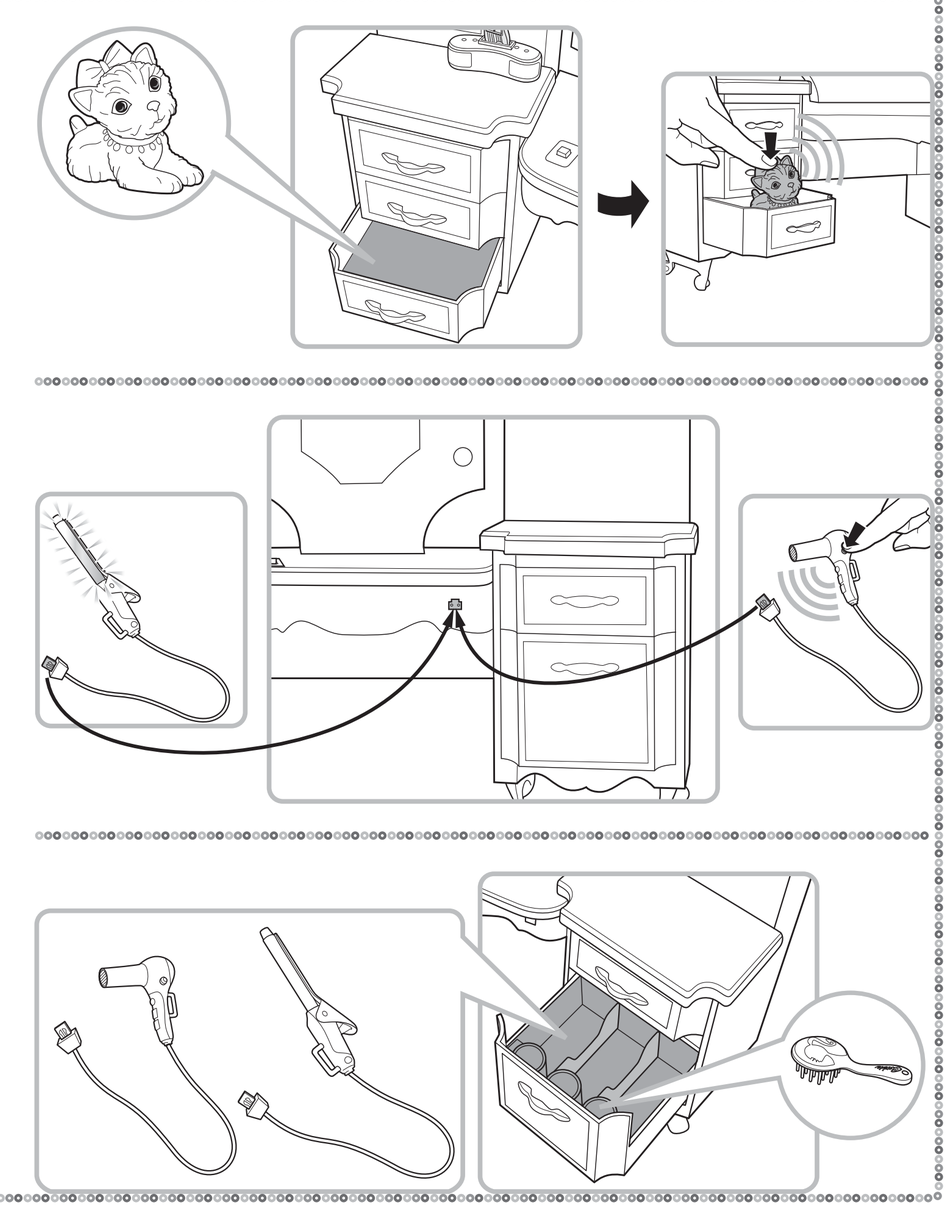
- During normal play, this button activates the lights.
- Pendant le jeu, ce bouton active les lumières.
- Beim normalen Spiel werden mit diesem Knopf die Lichter aktiviert.
- Durante il gioco normale questo tasto attiva le luci.
- Met dit knopje kun je de lichtjes activeren.
- Este botón activa las luces.
- Durante o período normal de funcionamento, este botão activa as luzes.
- Under normal lek, aktiveras lamporna om du trycker på den här knappen.
- Normaalikäytön aikana tästä painikkeesta saa valot syttymään.
- Κατά την διάρκεια του παιχνιδιού, το κουμπί ενεργοποιεί τα φώτα.